"Przebudowa i rozbudowa Oczyszczalni Ścieków w Legnicy w części ściekowej"

ISTNIEJĄCA KOMORA ROZDZIAŁU NA OSADNIKI WSTĘPNE
KONSTRUKCJA SCHODÓW STALOWYCH S1
SKALA 1:20

RZUT Z GÓRY

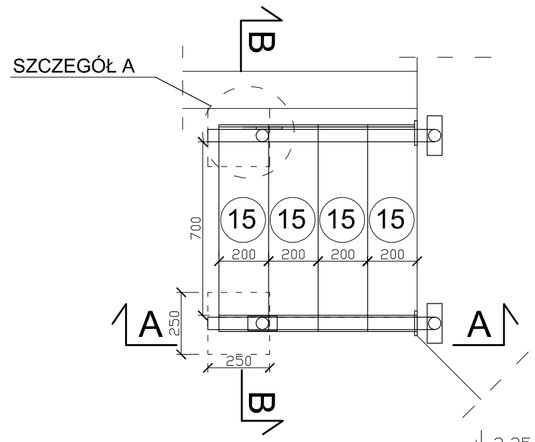

PRZEKRÓJ B-B

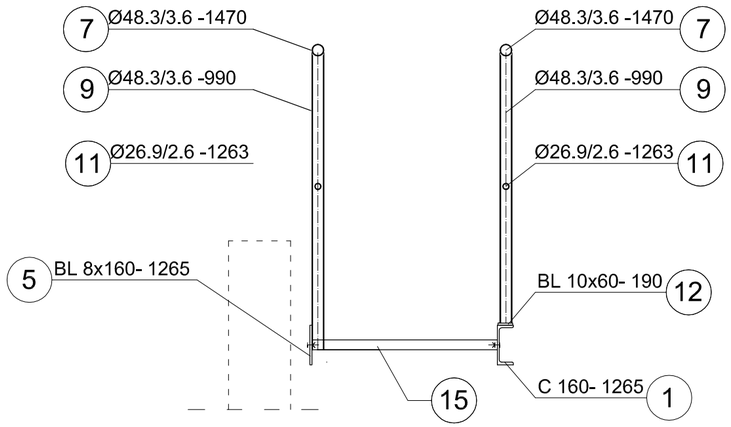

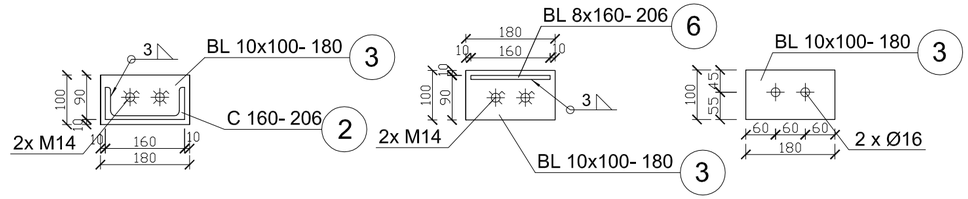

ZESTAWIENIE STALI

NR	NAZWA ELEMENTU	DŁUGOŚĆ POJ [m]	GATUNEK STALI	ILOŚĆ [szt.]	DŁUGOŚĆ RAZEM [m]	MASA POJ. [kg/m]	MASA RAZEM [Kg]
1	C 160	1,265	1,4301	1	1,27	18,80	23,78
2	C 160	0,206	1,4301	1	0,21	18,80	3,87
3	BL 10x100	0,180	1,4301	2	0,36	7,85	2,83
4	BL 10x100	0,300	1,4301	2	0,60	7,85	4,71
5	BL 8x160	1,265	1,4301	1	1,27	10,00	12,65
6	BL 8x160	0,190	1,4301	2	0,38	10,00	3,80
7	Ø48,3/3,6	1,475	1,4301	2	2,95	3,97	11,71
8	Ø48,3/3,6	0,200	1,4301	2	0,40	3,97	1,59
9	Ø48,3/3,6	0,990	1,4301	2	1,98	3,97	7,86
10	Ø48,3/3,6	1,060	1,4301	2	2,12	3,97	8,42
11	Ø26,9/2,6	1,263	1,4301	2	2,53	1,98	5,00
12	BL 10x60	0,190	1,4301	1	0,19	4,71	0,89
13	BL 10x60	0,160	1,4301	2	0,32	4,71	1,51
14	BL 10x100	0,100	1,4301	1	0,10	7,85	0,79
OGÓŁEM							89,41
NADDATEK NA SPOINY: 1,8%							1,61
NADDATEK NA NIERÓWNOŚCI: 2%							1,79
NADDATEK NA ELEM. DODATK.:1,5%							1,34
RAZEM							94,14

PRZEKRÓJ A-A

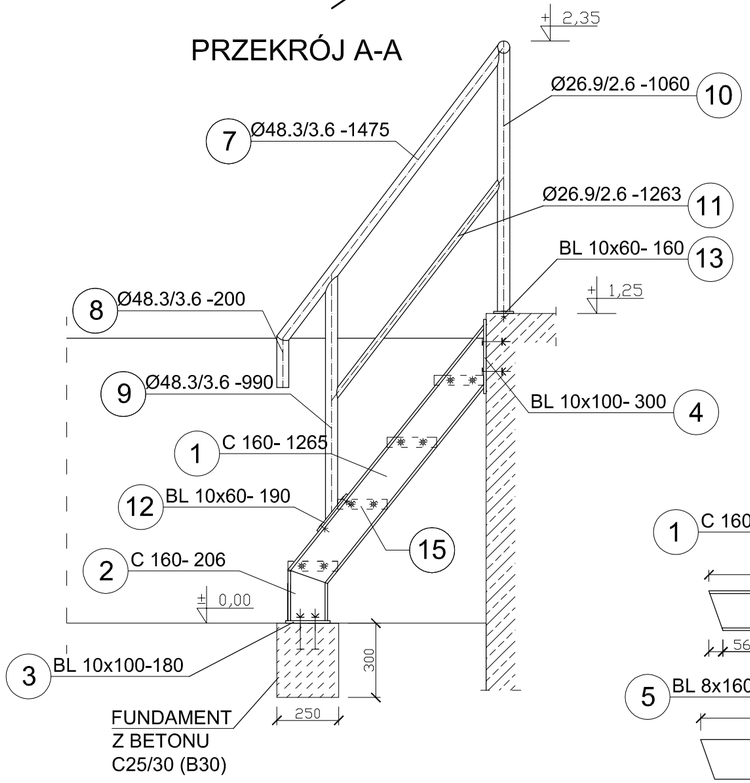

SZCZEGÓŁ A

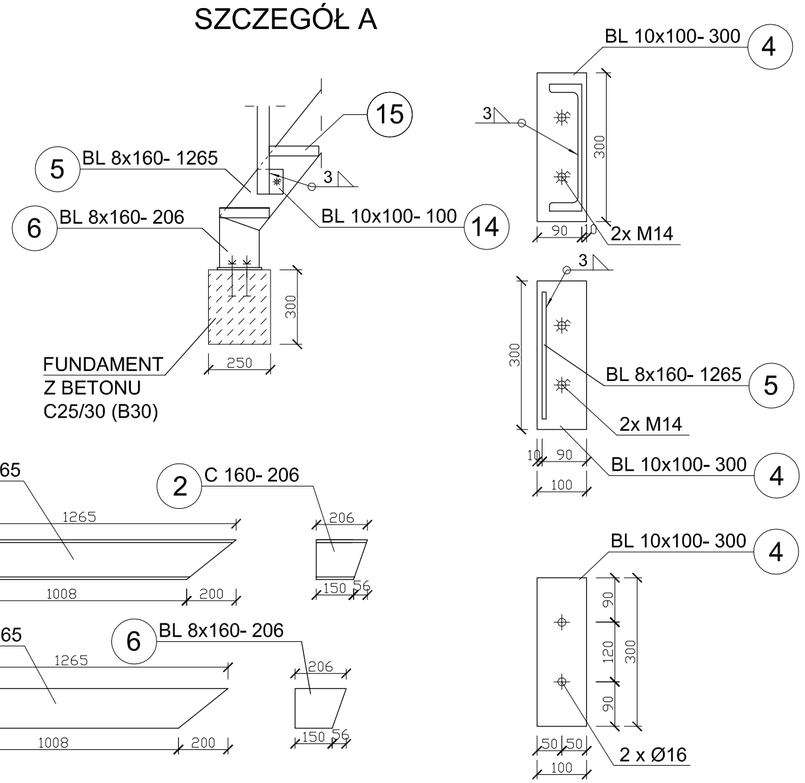

ZESTAWIENIE STOPNI- STAL 1.4301
KRATY POMOSTOWE TYPU 40x4mm /34.3x38.1/
CIĘŻAR 46kg/m^2

NR	LOŚĆ [szt	L [m]	B [m]
15	4	0,7	0,2

UWAGA:
Wszystkie spoiny nieopisane na rysunku wykonać jako 0,7 grubości cieńszego z łączonych elementów

ESKO-CONSULTING Sp. z o.o.
ul. Ślężna 112/38, 53-111 Wrocław
BIURO: ul. Sikorskiego 19, 65-454 Zielona Góra
tel. (68) 451-85-86, fax (68) 451-85-85
e-mail: sekretariat@esko.org.pl

ESKO CONSULTING

Branża:	ARCHITEKTONICZNA I KONSTRUKCYJNA		
Nazwa zamówienia:	Przebudowa i rozbudowa Oczyszczalni Ścieków w Legnicy w części ściekowej		Skala: 1:20
Tytuł rysunku:	ISTNIEJĄCA KOMORA ROZDZIAŁU NA OSADNIKI WSTĘPNE Konstrucja schodów stalowych S1		Nr rys.: 48/PW
Projektował:	mgr inż.Władysław Hołysz	Upr. bud. 49/92/ZG do projektowania bez ograniczeń w spec. konstr.-budowlanej	podpis:
Opracował:	mgr inż. Barbara Żok		podpis:
Sprawdził:	mgr inż. Marcin Sobczyk	Upr. bud. LBS/0081/P00K/08 do projektowania bez ograniczeń w spec. konstr.-budowlanej	podpis: